# SLUB-A

**Lünetten selbstzentrierend**
**Standard Baureihe**

**Extra kompakt mit seitlichem Zylinder und zusätzl. Ausschwenkung des oberen Hebelarms für senkrechte Beladung**

- **Endlagenkontrolle Lünette offen / geschlossen über Bero**
- **Sondergrößen auf Wunsch**

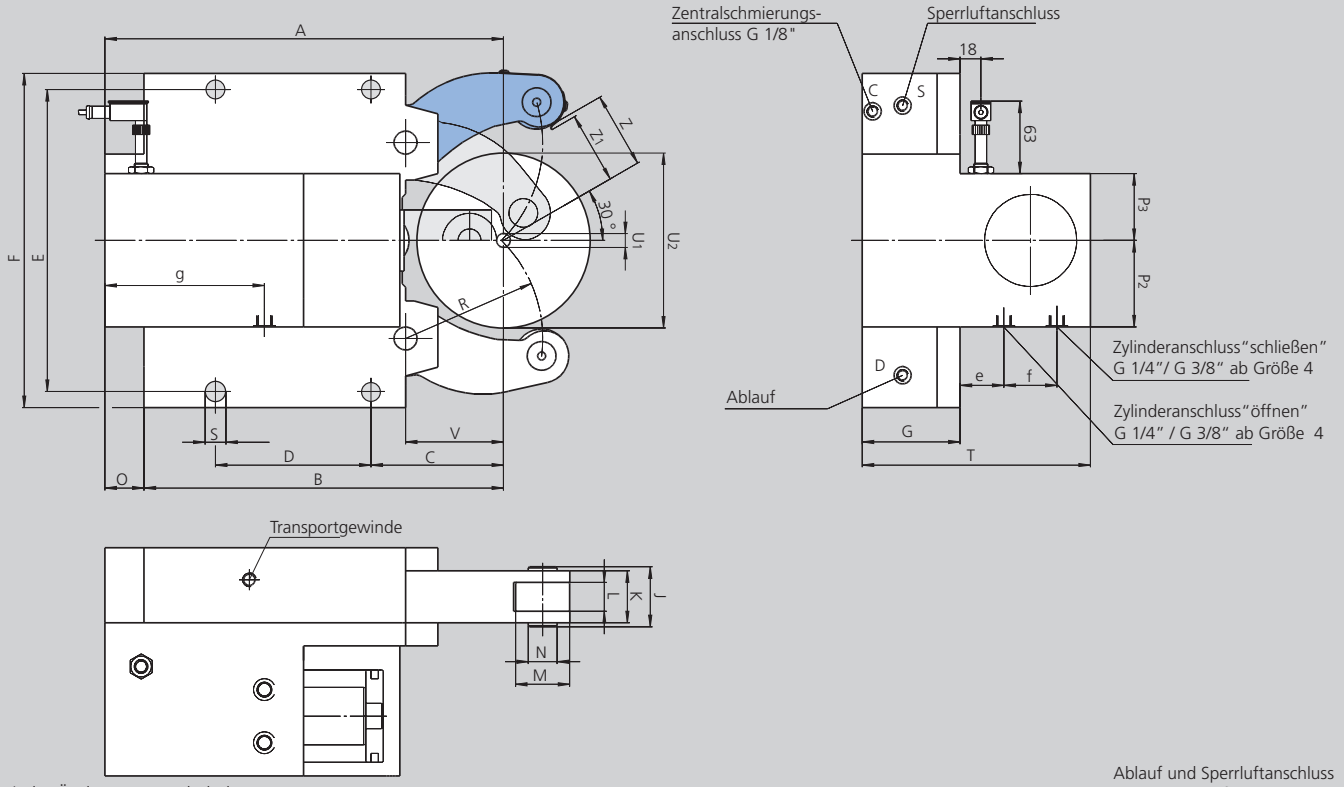


Technische Änderungen vorbehalten.
Für genauere Informationen steht Ihnen unser Kundenservice gerne zur Verfügung.

Ablauf und Sperrluftanschluss
G 1/8" bis Größe 3.1
G 1/4" ab Größe 4

| SMW-AUTOBLOK Typ<br>Größe | | SLUB-A<br>3 | SLUB-A<br>3.1 | SLUB-A<br>4 | SLUB-A<br>5 | SLUB-A<br>6 |
|---|---|---|---|---|---|---|
| Zentrierbereich ohne Späneschutz | **U1** | **12** | **22** | **35** | **50** | **160** |
| | **U2** | **130** | **150** | **220** | **268** | **460**** |
| Zentrierbereich mit Späneschutz 3-teilig | U1 | 14 | 22 | 35 | 50 | 160 |
| | U2 | 130 | 150 | 220 | 268 | 460** |
| Senkrecht beladbar ohne Späneschutz | **Z** | **66** | **76** | **111** | **135** | **230**** |
| Senkrecht beladbar mit Späneschutz | **Z1** | **62** | **72** | **106.5** | **130** | **225**** |
| | A | 346 | 354 | 480 | 600.5 | 800 |
| | B | 312 | 320 | 448 | 510 | 709 |
| | C | 115 | 123 | 146 | 178 | 215 |
| | D | 135 | 135 | 240 | 270 | 330 |
| | E | 262 | 262 | 365 | 400 | 610 / 640 |
| | F | 290 | 290 | 400 | 440 | 680 |
| | G | 85 | 85 | 110 | 145 | 145 |
| | J | 52 | 52 | 67 | 83 | 83 |
| | K | 45 | 45 | 60 | 75 | 75 |
| Laufrollenbreite | L | 25 | 25 | 25 | 29 | 29 |
| Laufrollendurchmesser | M | 47 | 47 | 52 | 62 | 80 |
| Bunddurchmesser | N | 25 | 25 | 32 | 36 | 42 |
| | O | 34 | 34 | 32 | 90.5 | 91 |
| | P2 | 75 | 75 | 68 | 85 | 87 |
| | P3 | 58 | 58 | 85 | 85 | 104 |
| | R | 119 | 124 | 172 | 209 | 290 |
| | S | 18 | 18 | 23 | 23 | 27 |
| | T | 198 | 198 | 243.5 | 325 | 350 |
| | V | 85 | 93 | 128 | 160 | 175 |
| | e | 38 | 38 | 38.5 | 79.5 | 74.5 |
| | f | 46 | 46 | 66 | 66 | 96 |
| | g | 138.5 | 138.5 | 188 | 210 | 230 |
| Kolbenfläche* | cm² | 50 | 50 | 78 | 78 | 132 |
| Betriebsdruck min. / max. | bar | 8 / 60 | 8 / 60 | 8 / 60 | 8 / 80 | 8 / 70 |
| Max. Spannkraft / Rolle | daN | 1000 | 1000 | 1500 | 2000 | 3000 |
| Zentriergenauigkeit über den ganzen Bereich | mm | 0.04 | 0.04 | 0.05 | 0.06 | 0.06 |
| Wiederholgenauigkeit | mm | 0.007 | 0.007 | 0.007 | 0.01 | 0.01 |
| Max. Rollenumfangsgeschwindigkeit | m/min | 725 | 725 | 715 | 600 | 560 |
| Masse ca. | kg | 45 | 46 | 106 | 175 | 483 |

* Auf Wunsch Zylinder abweichend vom Standard lieferbar.
** SLUB-A-6: Beladedurchmesser U2 = 460 nur bei Installation unter 19°.

# SLUB-A

**Lünetten selbstzentrierend**
**Standard Baureihe**

| SLUB-A Lünette mit Endlagenkontrolle Lünette offen / geschlossen über Näherungsschalter (ohne Näherungsschalter) | | | | | | |
|---|---|---|---|---|---|---|
| **Lünettengröße** | | **3** | **3.1** | **4** | **5** | **6** |
| **SLUB-A-M**<br>Schmierung manuell | Id.-Nr. | 029870 | 029871 | 029872 | 029873 | 029874 |
| **SLUB-A-Z**<br>Zentralschmierung Öl | Id.-Nr. | 029860 | 029861 | 029862 | 029863 | 029864 |
| **SLUB-A-OLD**<br>Zentralschmierung Öl + Luft | Id.-Nr. | 029880 | 029881 | 029882 | 029883 | 029884 |

## Typ SLUB-A

**♦ bedeutet Verschleißteil, Bevorratung empfohlen**

| **Lünettengröße** | | | **3** | **3.1** | **4** | **5** | **6** |
|---|---|---|---|---|---|---|---|
| Kompaktaggregat für Zentralschmierung Öl Behälter 2,7 l, 220 V*,** | | | 088707 | 088707 | 088707 | 088707 | 088707 |
| Kompaktaggregat für Zentralschmierung Öl + Luft Behälter 2,7 l, 220 V*,** | | | 088708 | 088708 | 088708 | 088708 | 088708 |
| Exzenterfeinverst. kpl. am Hebelarm (2 Stück pro Lünette) | | | 018437 | 018437 | 018444 | 018450 | 026595 |
| Induktiver Endschalter | | | 087926 | 087926 | 087926 | 087926 | 087926 |
| Späneschutz (3-tlg.) | | ♦ | 026117 | 026117 | 026118 | 026119 | 026597 |
| Rollenabstreifer (2-tlg.) für Mittelstück | | ♦ | 029797 | 029797 | 029798 | 029799 | 029800 |
| Laufrolle zylindrische Ausführung | | ♦ | 016951 | 016951 | 016953 | 018345 | 026594 |
| Laufrolle ballige Ausführung | | ♦ | 018433 | 018433 | 018443 | 019545 | 121302 |
| Laufrolle Kunststoff*** | | ♦ | 023443 | 023443 | 023672 | 023650 | 227357 |
| Rollenabstreifer (2-tlg.) für Mittelstück, für Laufrolle Kunststoff | | ♦ | 029797 | 029797 | 205400 | 029799 | - |
| Laufrolle Hartmetall | | ♦ | 129225 | 129225 | 220918 | 222038 | auf Anfrage |
| Ausrichthilfe 1 Satz = 3 Stück | | | 200178 | 200178 | 200179 | 200179 | 200179 |

* Spannung bei Bestellung angeben.
** 110 V auf Anfrage lieferbar.
*** Achtung: Reduzierte Spannkraft! Bitte Spannkraftangabe auf der Laufrolle beachten.